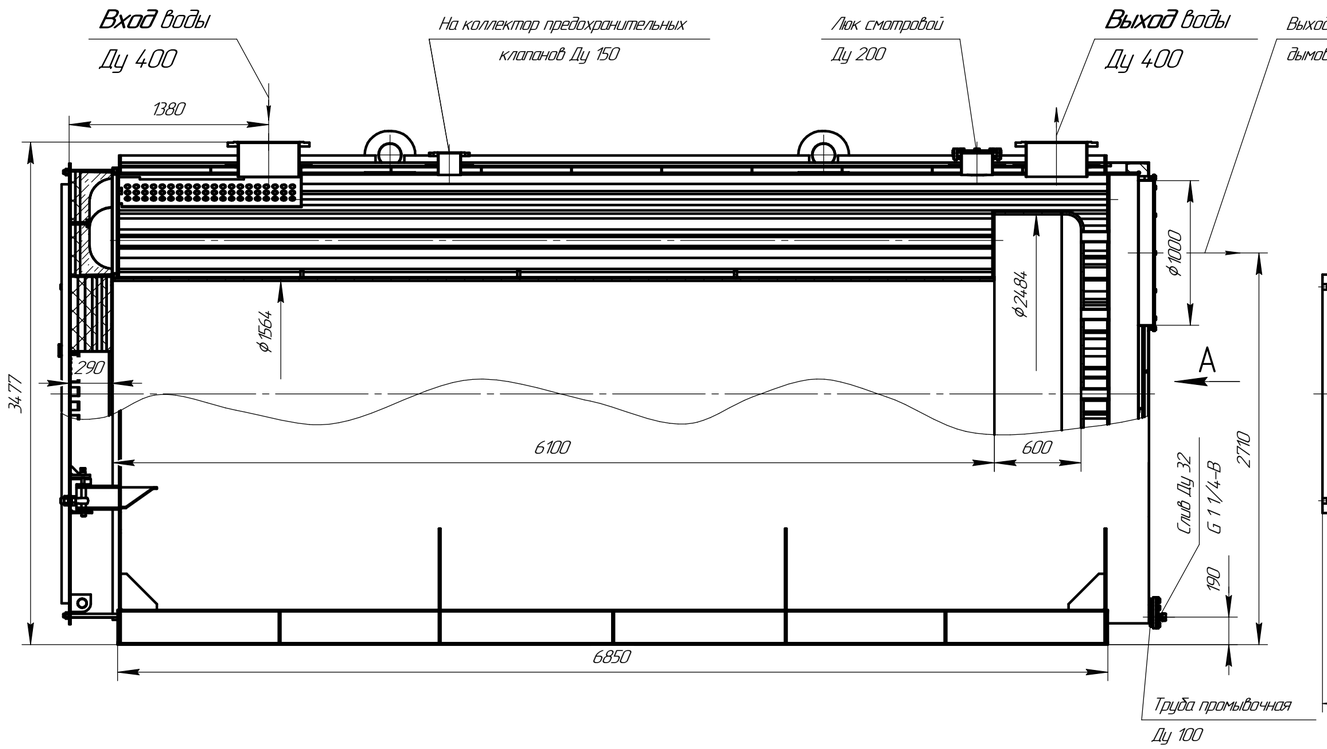

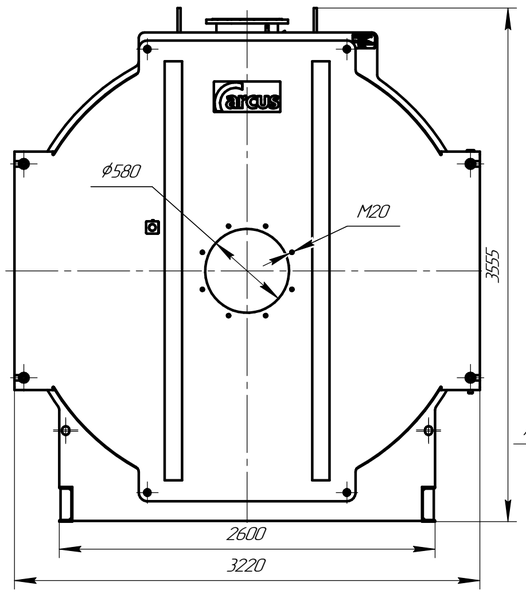

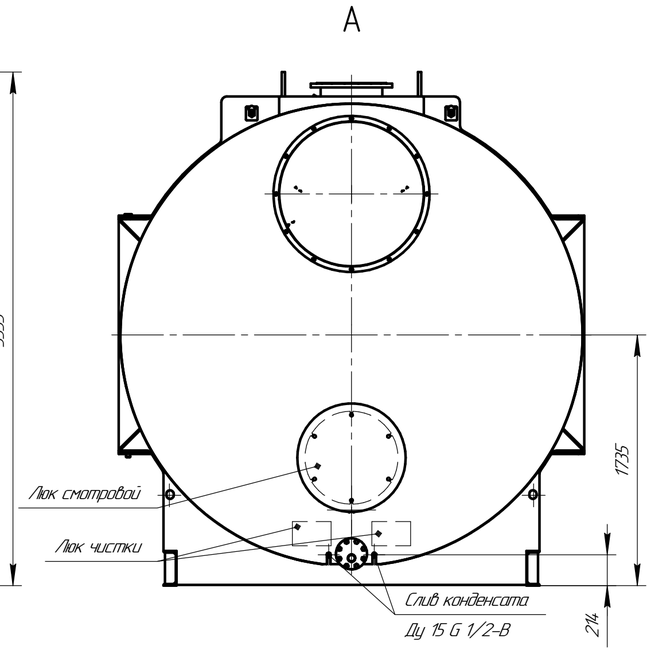

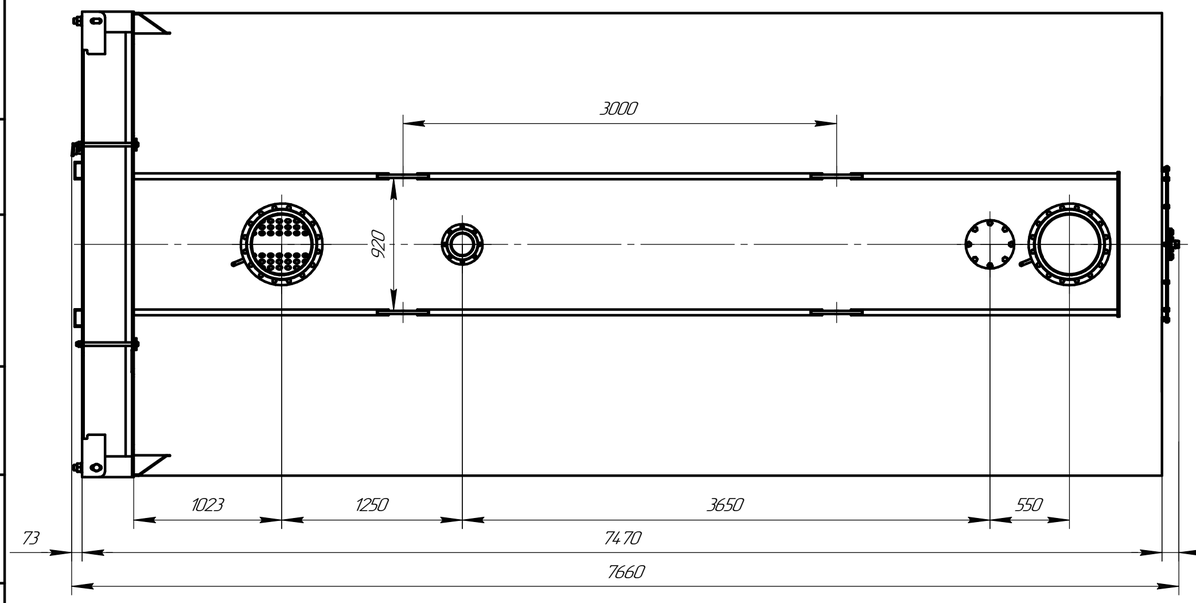

Схема строповки

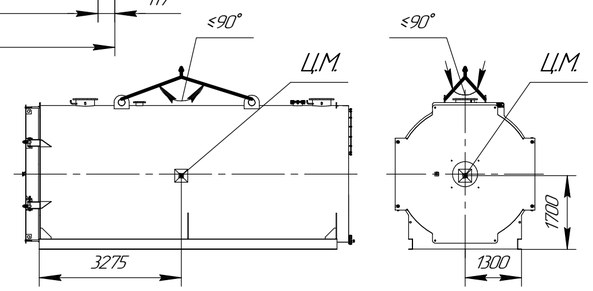

Техническая характеристика

Техническая информация является справочной. Полные и актуальные данные см. в руководстве по эксплуатации или паспорте на котел.

1. Назначение: для нагрева воды в отопительных системах.	
2. Тип котла–водогрейный, стальной, жаротрубный трехходовой.	
3. Теплопроизводительность, МВт:	14,0
4. Вид топлива–природный газ	
5. Средний эксплуатационный КПД,%, –природный газ	94
6. Температура нагрева воды, °С, не более	115
7. Рабочее давление воды на выходе из котла, МПа, не более	0,6
8. Водяной объём котла, м³	21,9
9. Расход воды через котел, м³/час, (номин.)	482
10. Гидравлическое сопротивление, кПа (мбар),	11(110)
11. Аэродинамическое сопротивление, Па, не более	1250
12. Поверхность нагрева, м²	658
13. Габаритные размеры котла, мм	
–длина	7660
–ширина	3220
–высота	3555
14. Масса котла без воды, кг	36150

Изм.	Лист	№ докум.	Подп.	Дата	Котел ARCUS IGNIS F-14000 (КВа-14,0 Г) Чертеж общего вида	Лит.	Масса	Масштаб
Разраб.							36150	1:30
Пров.								
Т.контр.						Лист	Листов 1	
Н.контр.						arcus		
Утв.								

Перв. примен. | Справ. № | Подп. и дата | Инв. № дубл. | Взам. инв. № | Подп. и дата | Инв. № подл.

Копировал | Формат А2